物料号
Material NO. 4491710001325

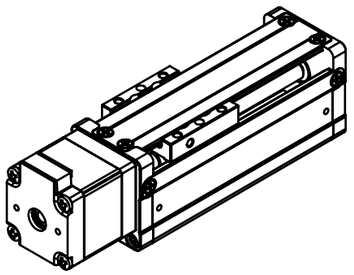

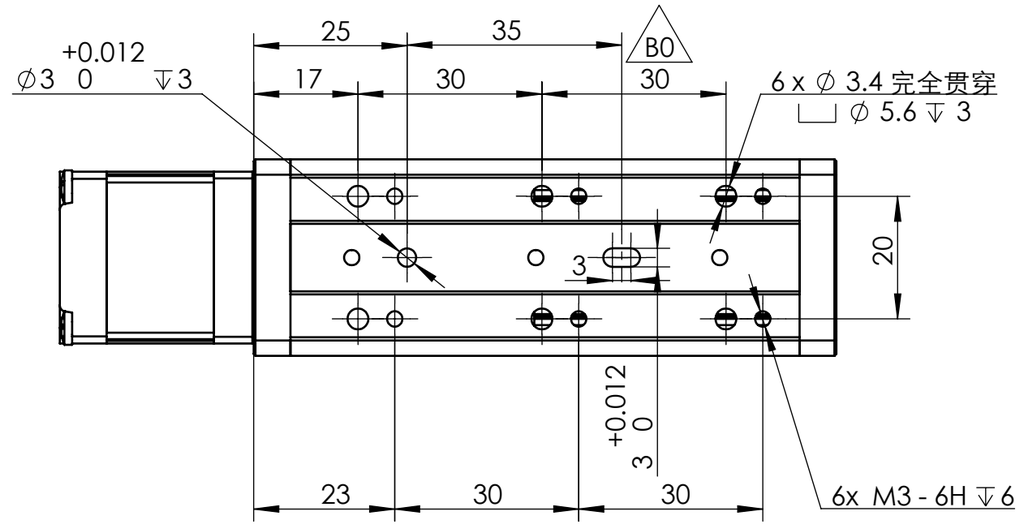

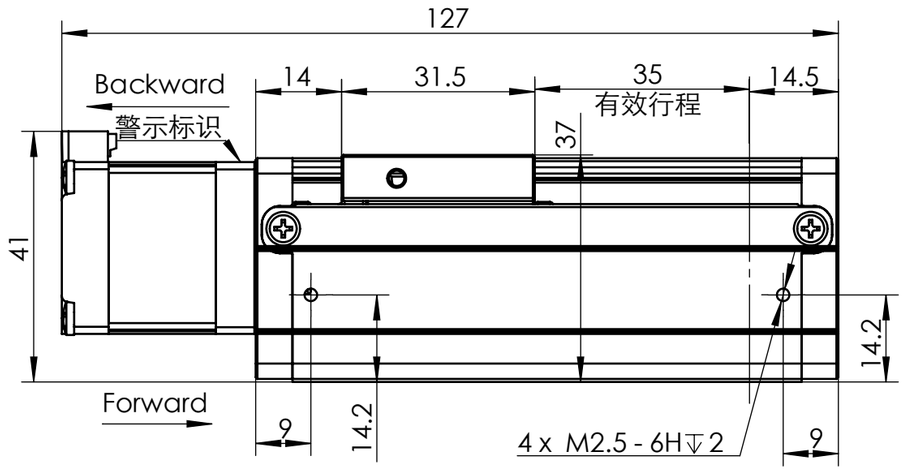

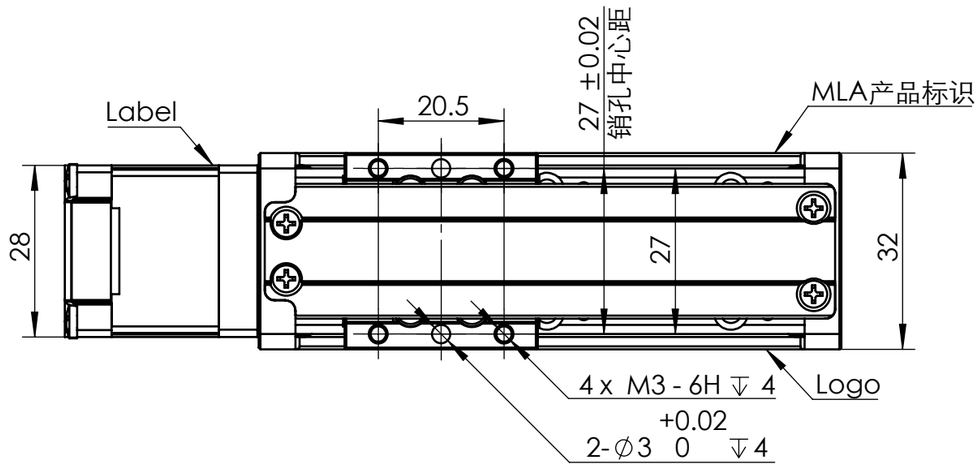

接线图
Wiring Diagram

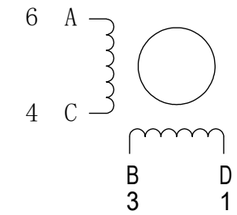

励磁顺序 vs.旋转方向
Exciting Sequence vs.
Direction of Rotation

CCW

STEP	A	B	C	D
1	+	+	−	−
2	−	+	+	−
3	−	−	+	+
4	+	−	−	+

CW

从安装面看为顺时针方向
Clockwise view from
mouting side

电机连接线束

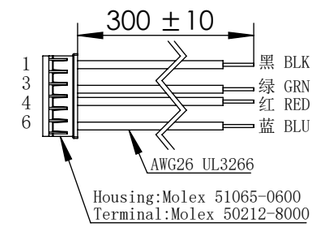

电机标签
Motor label

LINEAR ACTUATOR
MLA28-3D10T-LAE1-35-00
XXXXXXXX

批次号

模组参数表 Linear Sysem Specification	
重复定位精度 Positioning Repeatability (mm)	±0.05mm
行程 Maximum travel range (mm)	35
导程 Lead (mm)	3
重量 Weight (kg)	0.35
最大水平搬运重量 Maximum Horizontal Load (kg)	3
最大垂直搬运重量 Maximum Vertical Load (kg)	2
最大外形 长x宽x高 Length-Width-Height (mm)	127×32×37
最高速度 Maximun Travel Speed (mm/s)	30
电机型号 Motor's Type	LE11HS1P4100
电机额定电流 Rated Current	1A

版本变更			
版本	变更说明	签名	日期
B0	尺寸95mm更改为35mm	翁国保	2021/1/27

未标注线性尺寸和公差
Tolerance for linear and dimensions without individuel tolerance indications
GB/T 1804-M eqv ISO 2768-1:M

未标注形状与位置尺寸公差
Geometrical tolerance for features without individuel tolerance indications
GB/T 1184-K eqv ISO 2768-2:K

I. 请避免螺母脱离丝杠 Keep nut on screw.
II. 非专业人士请勿拆解电机 Avoide disassembly without qualification.

设计 Design	翁国保	2021/1/27
校核 Check		
工艺 Process		
标准化 Standard		
批准 Approve		

First Angle Method

MOONS' moving in better ways

上海市闵行区
鸣嘉路168号
(021)52634688

材料 Material	总图	比例 Scale 1:5	零件名 Part Name: 电缸
		型号 Model NO.	MLA28-3D10T-LAE1-35-00
Page 1 of 1	版本 Version B0	物料号 Material NO.	4491710001325