物料号 Material NO. 4491710001320

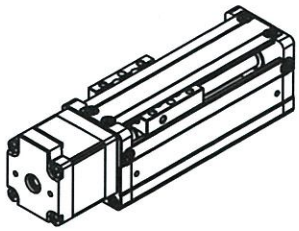

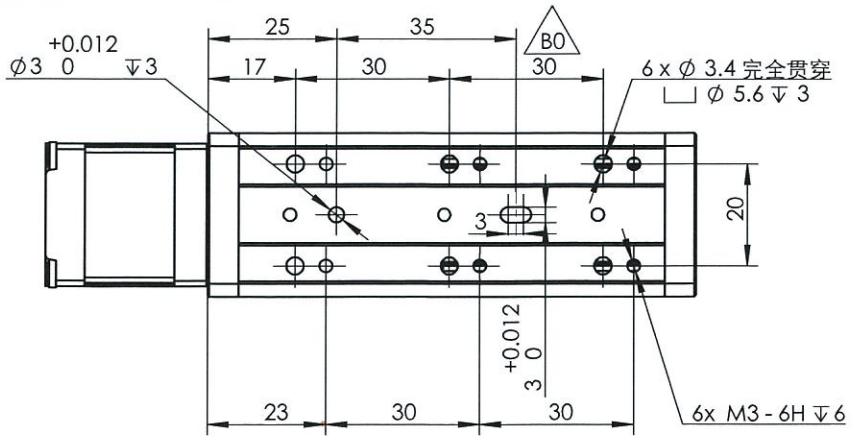

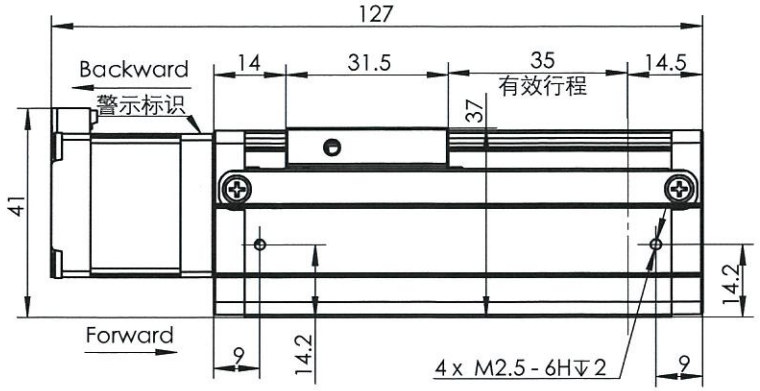

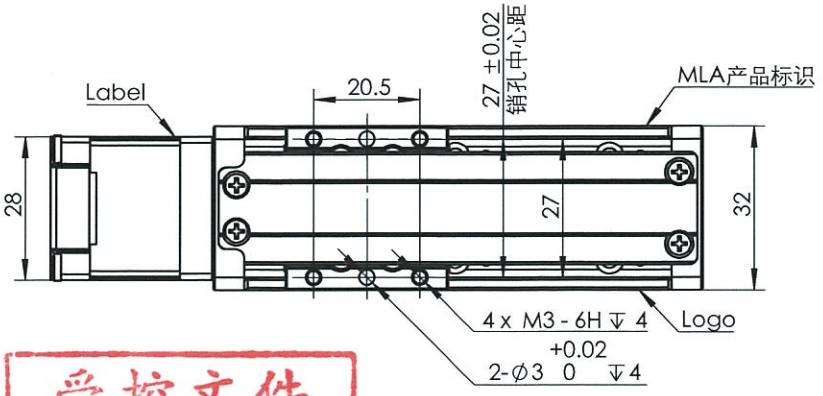

接线图
Wiring Diagram

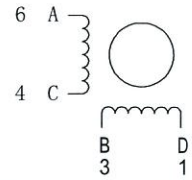

励磁顺序 vs.旋转方向
Exciting Sequence vs. Direction of Rotation

STEP	A	B	C	D
1	+	+	−	−
2	−	+	+	−
3	−	−	+	+
4	+	−	−	+

CCW

CW

从安装面看为顺时针方向
Clockwise view from mouting side

电机连接线束

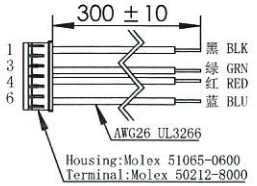

电机标签
Motor label

LINEAR ACTUATOR
MLA28-3D10T-LAB2-35-00
XXXXXXXX

批次号

模组参数表 Linear Sysem Specification	
重复定位精度 Positioning Repeatability (mm)	±0.02mm
行程 Maximum travel range (mm)	35
导程 Lead (mm)	6.35
重量 Weight (kg)	0.35
最大水平搬运重量 Maximum Horizontal Load (kg)	1.8
最大垂直搬运重量 Maximum Vertical Load (kg)	1.2
最大外形 长x宽x高 Length-Width-Height (mm)	127×32×37
最高速度 Maximun Travel Speed (mm/s)	64
电机型号 Motor's Type	LE11HS1P4100
电机额定电流 Rated Current	1A

版本变更			
版本	变更说明	签名	日期
B0	尺寸95mm更改为35mm	翁国保	2021/1/26

受控文件
日期 2021-1-28
上海鸣志派博思自动化技术有限公司

未标注线性尺寸和公差 Tolerance for linear and dimensions without individuel tolerance indications GB/T 1804-M eqv ISO 2768-1:M 未标注形状与位置尺寸公差 Geometrical tolerance for features without individuel tolerance indications GB/T 1184-K eqv ISO 2768-2:K	设计 Design	翁国保	2021/1/26	First Angle Method	MOONS' moving in better ways	上海市闵行区鸣嘉路168号 (021)52634688	
	校核 Check	杨旌	1.27				
	工艺 Process	布彦福	1.26	材料 Material	总图	比例 Scale 1:5	零件名 Part Name 电缸
I. 请避免螺母脱离丝杠 Keep nut on screw. II. 非专业人士请勿拆解电机 Avoide disassembly without qualification.	标准化 Standard	鹿凯第	1.28			型号 Model NO.	MLA28-3D10T-LAB2-35-00
	批准 Approve	袁贵生	01.27	Page 1 of 1	版本 Version B0	物料号 Material NO.	4491710001320